分析試験成績書

ジェットオイラー
No.3230　No.3240　No.3250

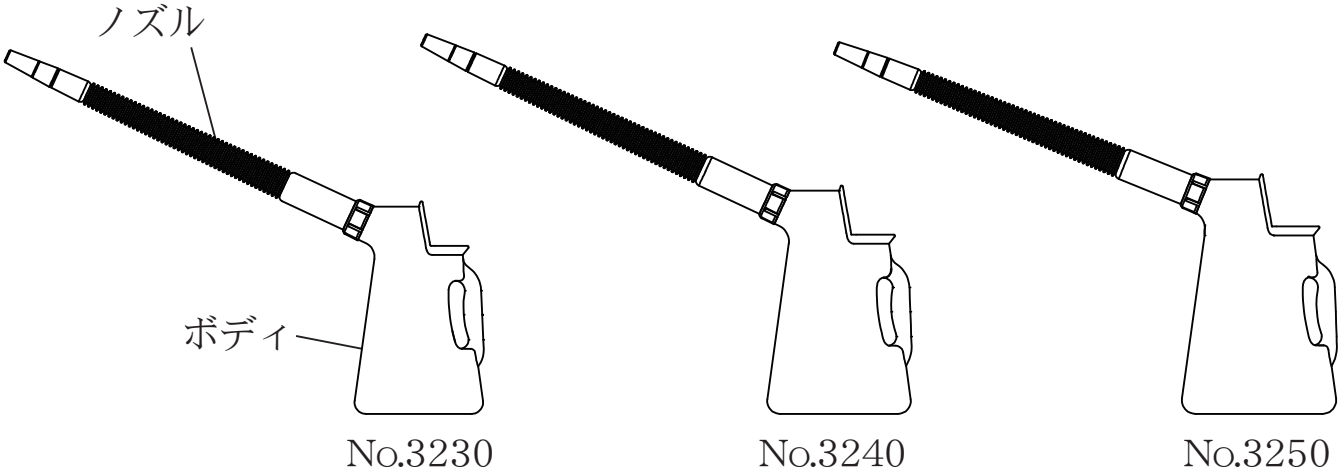

検体名　　ジョッキノズル
No.210　220　230　240　250
No.330　340　350
No.3230　3240　3250

検体名　　ジョッキボディ
No.210　220　230　240　250
No.330　340　350
No.3230　3240　3250

2021.3.4.　㈱フルプラ

第 21008521006-0101 号
2021年02月11日

分析試験成績書

依　頼　者　株式会社　フルプラ

検　体　名　ジョッキノズル
No. 210・220・230・240・250
No. 330・340・350
No. 3230・3240・3250

一般財団法人
日本食品分析センター
東京都渋谷区元代々木町52番1号

2021年01月29日　当センターに提出された上記検体について分析試験した結果は次のとおりです。

分析試験結果

分析試験項目		結果	定量下限	注	方法
器具及び容器包装規格試験(合成樹脂)		……	……	1	……
一般規格		……	……		……
材質試験		……	……		……
ｶﾄﾞﾐｳﾑ及び鉛		……	……		……
ｶﾄﾞﾐｳﾑ	*1	適	……		……
鉛	*1	適	……		……
溶出試験		……	……		……
重金属	*1	適	……		……
過ﾏﾝｶﾞﾝ酸ｶﾘｳﾑ消費量	*1	適(0.6 μg/mL)	……		……
個別規格(ﾎﾟﾘｴﾁﾚﾝ)		……	……		……
溶出試験		……	……		……
蒸発残留物(ﾍﾌﾟﾀﾝ)	*1	適(11 μg/mL)	……		……
蒸発残留物(20%ｴﾀﾉｰﾙ)	*1	適(5 μg/mL以下)	……		……
蒸発残留物(水)	*1	適(5 μg/mL以下)	……		……
蒸発残留物(4%酢酸)	*1	適(5 μg/mL以下)	……		……

*1 ｼﾞｮｯｷﾉｽﾞﾙ No. 230について試験した。

注1. 食品,添加物等の規格基準(昭和34年厚生省告示第370号)の第3のDの2合成樹脂製の器具又は容器包装。区分:使用温度,100℃以下

以　上

第 21008521008-0101 号
2021年02月11日

分析試験成績書

依　頼　者　株式会社　フルプラ

検　体　名　ジョッキボディ
No. 210・220・230・240・250
No. 330・340・350
No. 3230・3240・3250

一般財団法人
日本食品分析センター
東京都渋谷区元代々木町52番1号

2021年01月29日　当センターに提出された上記検体について分析試験した結果は次のとおりです。

分析試験結果

分析試験項目		結果	定量下限	注	方法
器具及び容器包装規格試験(合成樹脂)		……	……	1	……
一般規格		……	……		……
材質試験		……	……		……
ｶﾄﾞﾐｳﾑ及び鉛		……	……		……
ｶﾄﾞﾐｳﾑ	*1	適	……		……
鉛	*1	適	……		……
溶出試験		……	……		……
重金属	*1	適	……		……
過ﾏﾝｶﾞﾝ酸ｶﾘｳﾑ消費量	*1	適(0.5 μg/mL以下)	……		……
個別規格(ﾎﾟﾘｴﾁﾚﾝ)		……	……		……
溶出試験		……	……		……
蒸発残留物(ﾍﾌﾟﾀﾝ)	*1	適(5 μg/mL以下)	……		……
蒸発残留物(20%ｴﾀﾉｰﾙ)	*1	適(5 μg/mL以下)	……		……
蒸発残留物(水)	*1	適(5 μg/mL以下)	……		……
蒸発残留物(4%酢酸)	*1	適(5 μg/mL以下)	……		……

*1 ｼﾞｮｯｷﾎﾞﾃﾞｨ No. 230について試験した。

注1. 食品,添加物等の規格基準(昭和34年厚生省告示第370号)の第3のDの2合成樹脂製の器具又は容器包装。区分:使用温度,100℃以下

以　上